Perii cupe TZ

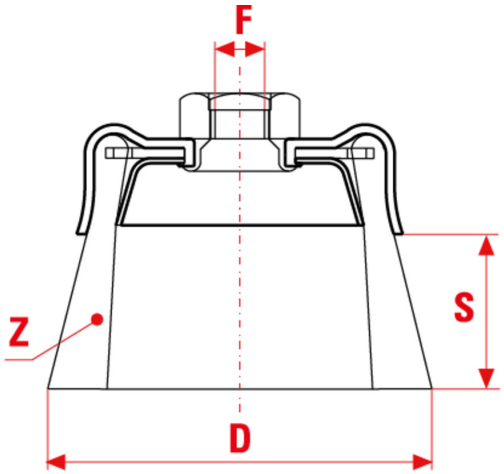

Z = n° mazzetti / *number of knots*
n° de mèches torsadées

Versiunea TZ cuprinde perii cupă cu toroane tubulare fără inel de reținere. Adică le face mai puțin agresive.

APLICAȚIE

Îndepărtarea acoperirilor de suprafață. Aplicații mai ușoare decât gama TECH.

MM

D mm	S mm	Z n°	Gaură mm	Max RPM	CO/IS pack	ART	Inox 0,50mm	Oțel 0,35mm	Oțel 0,50mm
75	20	18	M14	14000	6 /48	B TZ70 Blister			0740
75	20	18	M14+5/8″	14000	12 /48	TZ70	0335		2567
75	20	18	M14	14000	1 /24	TZ70			0339
75	20	18	M14	14000	12 /48	TZ70	0332	0325	0326
100	25	22	M14	8500	6 /24	B TZ100 Blister			0320
100	25	22	M14	8500	6 /24	TZ100			0328
120	25	26	M14	8500	6 /18	B TZ120 Blister			0322
120	25	26	M14	8500	3 /24	TZ120			0330

INCH

D inch	S inch	Z n°	Gaură inch	Max RPM	CO/IS pack	ART	Inox 0,020″	Oțel 0,014″	Oțel 0,020″
3	3/4	3/4	M14	14000	6 /48	B TZ70 Blister			0740
3	3/4	3/4	M14+5/8	14000	12 /48	TZ70	0335		2567

Le dimensioni, le illustrazioni, le caratteristiche tecniche, le referenze e tutti gli altri dati contenuti nel catalogo possono essere modificati da SIT senza preavviso. Tutte le dimensioni riportate sul catalogo sono da considerarsi nominali e, se non diversamente specificato, sono in mm. Diametri, sporgenze e spessori degli insiemi di filamenti, costituenti le spazzole, sono da considerare tali solo approssimativamente.
The dimensions, illustrations, technical characteristics and all other data contained in the catalogue may be changed by SIT without prior notice. All dimensions on the catalogue, unless otherwise specified, are in mm. Diameters, protrusions and thicknesses of sets of filaments forming the brushes are only approximate.

SIT Società Italiana Tecnospazzole S.p.A

C.F. e Reg. Imprese 03492470376
Via Porrettana, 453
40033 - Casalecchio di Reno (Bo)
ITALY

Partita I.V.A./VAT IT00626581201
Codice SDI: A4707H7
Import/Export BO 008277
R.E.A. BO 295504

Tel. +39 0516113211
Fax +39 051574319
PEC: sit_tecnospazzole@legalmail.it
info@sitbrush.com

INDUSTRIAL BRUSHES MANUFACTURER WITH QUALITY MANAGEMENT SYSTEM CERTIFIED ISO 9001

sitbrush.com

D inch	S inch	Z n°	Gaură inch	Max RPM	CO/IS pack	ART	Inox 0,020″	Oțel 0,014″	Oțel 0,020″
3	3/4	3/4	M14	14000	1 /24	TZ70			0339
3	3/4	3/4	M14	14000	12 /48	TZ70	0332	0325	0326
4	1	1	M14	8500	6 /24	B TZ100 Blister			0320
4	1	1	M14	8500	6 /24	TZ100			0328
4-3/4	1	1	M14	8500	6 /18	B TZ120 Blister			0322
4-3/4	1	1	M14	8500	3 /24	TZ120			0330

Le dimensioni, le illustrazioni, le caratteristiche tecniche, le referenze e tutti gli altri dati contenuti nel catalogo possono essere modificati da SIT senza preavviso. Tutte le dimensioni riportate sul catalogo sono da considerarsi nominali e, se non diversamente specificato, sono in mm. Diametri, sporgenze e spessori degli insiemi di filamenti, costituenti le spazzole, sono da considerare tali solo approssimativamente.
The dimensions, illustrations, technical characteristics and all other data contained in the catalogue may be changed by SIT without prior notice. All dimensions on the catalogue, unless otherwise specified, are in mm. Diameters, protrusions and thicknesses of sets of filaments forming the brushes are only approximate.

SIT Società Italiana Tecnospazzole S.p.A

C.F. e Reg. Imprese 03492470376
Via Porrettana, 453
40033 - Casalecchio di Reno (Bo)
ITALY

Partita I.V.A./VAT IT00626581201
Codice SDI: A4707H7
Import/Export BO 008277
R.E.A. BO 295504

Tel. +39 0516113211
Fax +39 051574319
PEC: sit_tecnospazzole@legalmail.it
info@sitbrush.com

INDUSTRIAL BRUSHES MANUFACTURER WITH QUALITY MANAGEMENT SYSTEM CERTIFIED ISO 9001

sitbrush.com