Perii conice CO

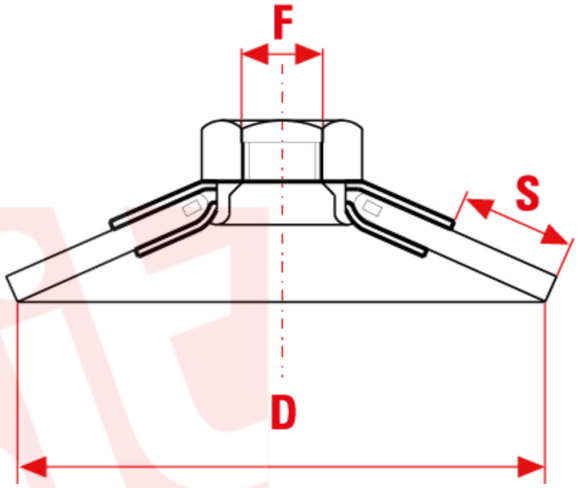

Forma conică face aceste perii potrivite pentru lucrări de “tăiere” pe suprafețe neregulate, cu margini, profile și fisuri. Fir din otel ondulat de mare rezistenta.

APLICAȚIE

Curatarea suprafetelor de impuritati , rugina si resturi din prelucrare pentru orce material si forma.

sitbrush.com

MM

D mm	S mm	Gaură mm	Max RPM	CO/IS pack	ART	Inox 0,30mm	Oțel 0,35mm	Oțel LIZ inox 0,35mm
90	20	M14	14000	6 /48	B CO90 Blister	0945		
90	20	M14+5/8″	14000	1 /36	CO90	0958	0171	
90	20	M14	14000	12 /96	CO90		0173	
90	20	M14	14000	1 /36	CO90	0946	0172	0178
120	22	M14	12500	1 /32	CO120	2430	0175	
150	25	M14	9000	1 /16	CO150	2433	0176	

INCH

D inch	S inch	Gaură inch	Max RPM	CO/IS pack	ART	Inox 0,012″	Oțel 0,014″	Oțel LIZ inox 0,014″
3-1/2	3/4	M14	14000	6 /48	B CO90 Blister	0945		
3-1/2	3/4	M14+5/8	14000	1 /36	CO90	0958	0171	
3-1/2	3/4	M14	14000	12 /96	CO90		0173	

Le dimensioni, le illustrazioni, le caratteristiche tecniche, le referenze e tutti gli altri dati contenuti nel catalogo possono essere modificati da SIT senza preavviso. Tutte le dimensioni riportate sul catalogo sono da considerarsi nominali e, se non diversamente specificato, sono in mm. Diametri, sporgenze e spessori degli insiemi di filamenti, costituenti le spazzole, sono da considerare tali solo approssimativamente.
The dimensions, illustrations, technical characteristics and all other data contained in the catalogue may be changed by SIT without prior notice. All dimensions on the catalogue, unless otherwise specified, are in mm. Diameters, protrusions and thicknesses of sets of filaments forming the brushes are only approximate.

SIT Società Italiana Tecnospazzole S.p.A

C.F. e Reg. Imprese 03492470376
Via Porrettana, 453
40033 - Casalecchio di Reno (Bo)
ITALY

Partita I.V.A./VAT IT00626581201
Codice SDI: A4707H7
Import/Export BO 008277
R.E.A. BO 295504

Tel. +39 0516113211
Fax +39 051574319
PEC: sit_tecnospazzole@legalmail.it
info@sitbrush.com

INDUSTRIAL BRUSHES MANUFACTURER
WITH QUALITY MANAGEMENT SYSTEM
CERTIFIED ISO 9001
sitbrush.com

D inch	S inch	Gaură inch	Max RPM	CO/IS pack	ART	Inox 0,012″	Oțel 0,014″	Oțel LIZ inox 0,014″
3-1/2	3/4	M14	14000	1 /36	CO90	0946	0172	0178
4-3/4	7/8	M14	12500	1 /32	CO120	2430	0175	
5-7/8	1	M14	9000	1 /16	CO150	2433	0176	

sitbrush.com

Le dimensioni, le illustrazioni, le caratteristiche tecniche, le referenze e tutti gli altri dati contenuti nel catalogo possono essere modificati da SIT senza preavviso. Tutte le dimensioni riportate sul catalogo sono da considerarsi nominali e, se non diversamente specificato, sono in mm. Diametri, sporgenze e spessori degli insiemi di filamenti, costituenti le spazzole, sono da considerare tali solo approssimativamente.
The dimensions, illustrations, technical characteristics and all other data contained in the catalogue may be changed by SIT without prior notice. All dimensions on the catalogue, unless otherwise specified, are in mm. Diameters, protrusions and thicknesses of sets of filaments forming the brushes are only approximate.

SIT Società Italiana Tecnospazzole S.p.A

C.F. e Reg. Imprese 03492470376
Via Porrettana, 453
40033 - Casalecchio di Reno (Bo)
ITALY

Partita I.V.A./VAT IT00626581201
Codice SDI: A4707H7
Import/Export BO 008277
R.E.A. BO 295504

Tel. +39 0516113211
Fax +39 051574319
PEC: sit_tecnospazzole@legalmail.it
info@sitbrush.com

INDUSTRIAL BRUSHES MANUFACTURER WITH QUALITY MANAGEMENT SYSTEM CERTIFIED ISO 9001
sitbrush.com