0080

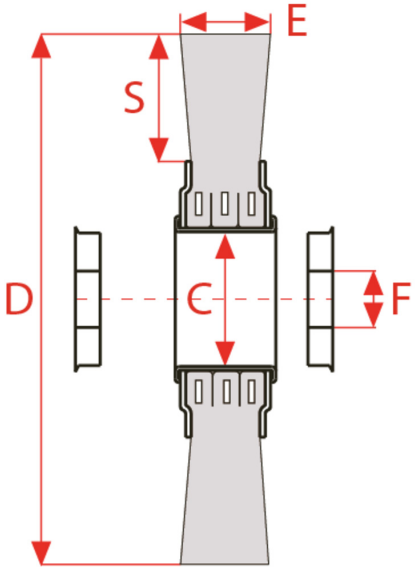

Brosses circulaires en fil d’acier ondulé à haute résistance et très grande densité de filaments.
**Avec le même diamètre extérieur la série 6000 présente 50% de filaments en plus et elle est apte aux usages industriels.

APLICATION

Ébavurage, satinage et polissage des surfaces de tout matériau et toute forme.

MM	
C mm	58
D mm	200
E mm	30
S mm	40
Trou mm	KIT mm
Max RPM	4500
CO/IS pach	1 /10
Art.	6203
Filo	Acier
Ø Filo	0,50mm

INCH	
C inch	2-1/4
D inch	8
E inch	1-1/8
S inch	1-5/8
Trou inch	KIT mm
Max RPM	4500
CO/IS pack	1 /10
Art.	6203
Filo	Acier
Ø Filo	0,020″

Le dimensioni, le illustrazioni, le caratteristiche tecniche, le referenze e tutti gli altri dati contenuti nel catalogo possono essere modificati da SIT senza preavviso. Tutte le dimensioni riportate sul catalogo sono da considerarsi nominali e, se non diversamente specificato, sono in mm. Diametri, sporgenze e spessori degli insiemi di filamenti, costituenti le spazzole, sono da considerare tali solo approssimativamente.
The dimensions, illustrations, technical characteristics and all other data contained in the catalogue may be changed by SIT without prior notice. All dimensions on the catalogue, unless otherwise specified, are in mm. Diameters, protrusions and thicknesses of sets of filaments forming the brushes are only approximate.

SIT Società Italiana Tecnospazzole S.p.A

C.F. e Reg. Imprese 03492470376
Via Porrettana, 453
40033 - Casalecchio di Reno (Bo)
ITALY

Partita I.V.A./VAT IT00626581201
Codice SDI: A4707H7
Import/Export BO 008277
R.E.A. BO 295504

Tel. +39 0516113211
Fax +39 051574319
PEC: sit_tecnospazzole@legalmail.it
info@sitbrush.com

INDUSTRIAL BRUSHES MANUFACTURER WITH QUALITY MANAGEMENT SYSTEM CERTIFIED ISO 9001
sitbrush.com